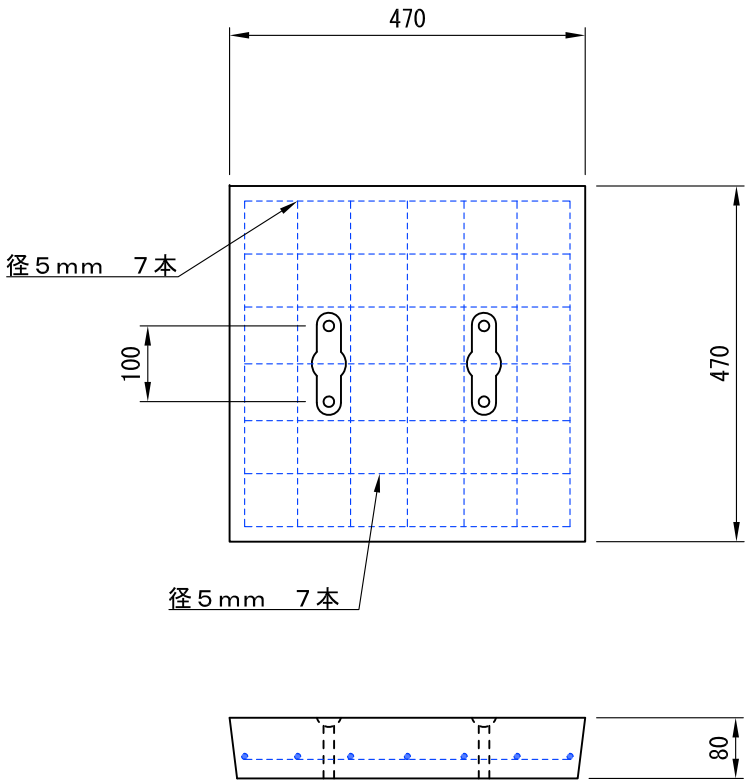

※　取手付き

重量：４１ｋｇ

単位	mm	製品名称	Ｋ型桝用　蓋　３６０
尺度	－：－		
用紙	Ａ４	図面番号	－
作図年月日	2016.12.18	都建材工業株式会社	
図面版番号	Ver.1.0		

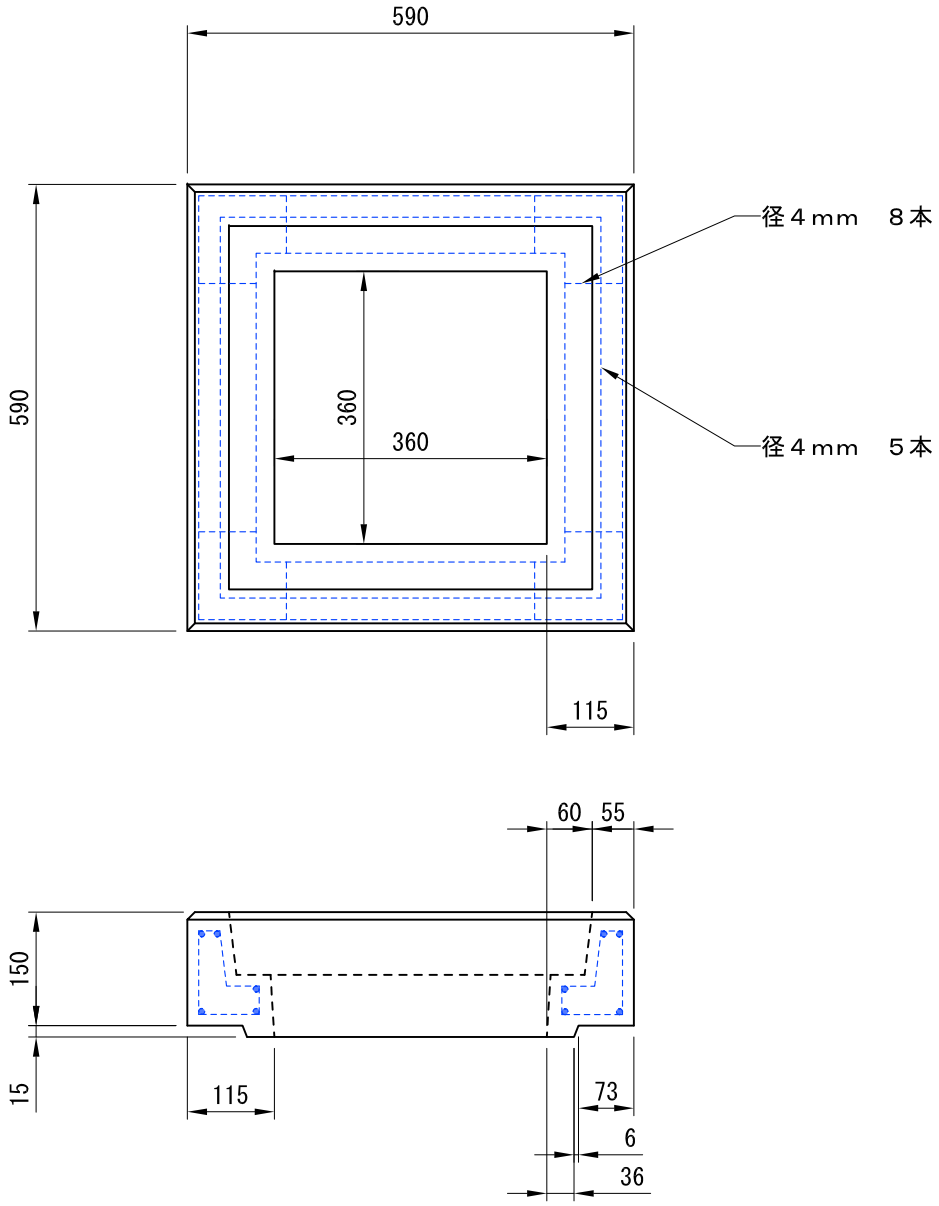

重量：６０ｋｇ

単位	mm	製品名称	Ｋ型桝用　縁塊　３６０
尺度	－：－		
用紙	Ａ４	図面番号	－
作図年月日	2017.5.31	都建材工業株式会社	
図面版番号	Ver.1.0		

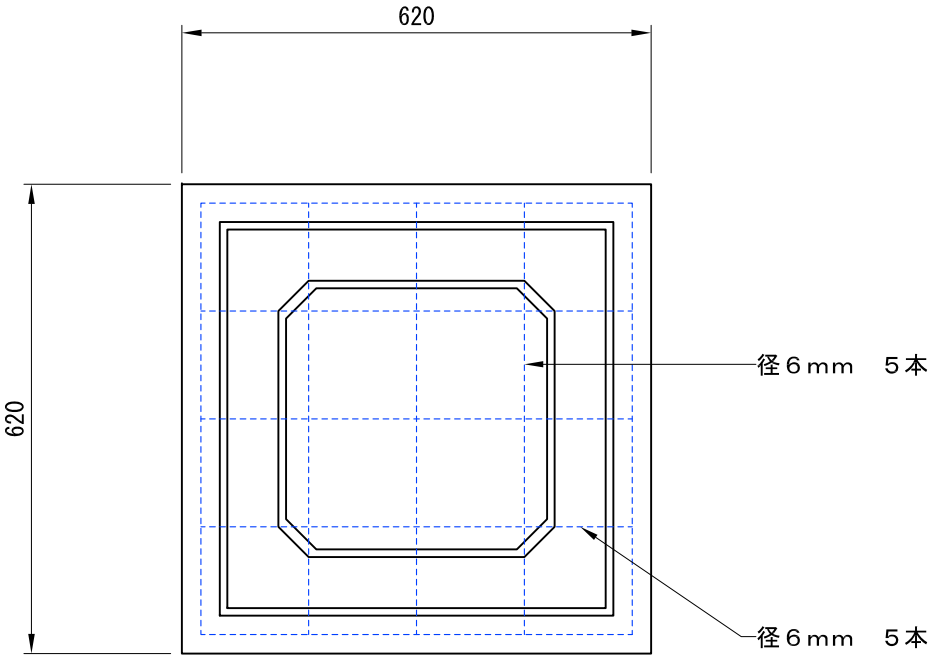

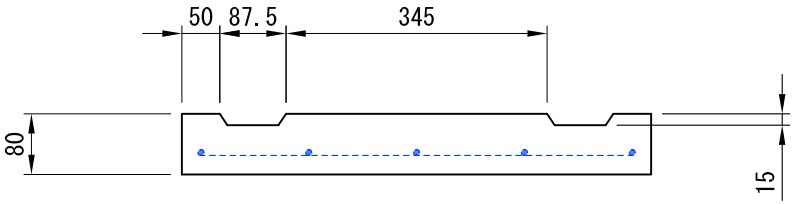

重量：６６ｋｇ

単位	mm	製品名称	Ｋ型桝用　底板塊　３６０
尺度	－：－		
用紙	Ａ４	図面番号	－
作図年月日	2017.5.31	都建材工業株式会社	
図面版番号	Ver.1.0		

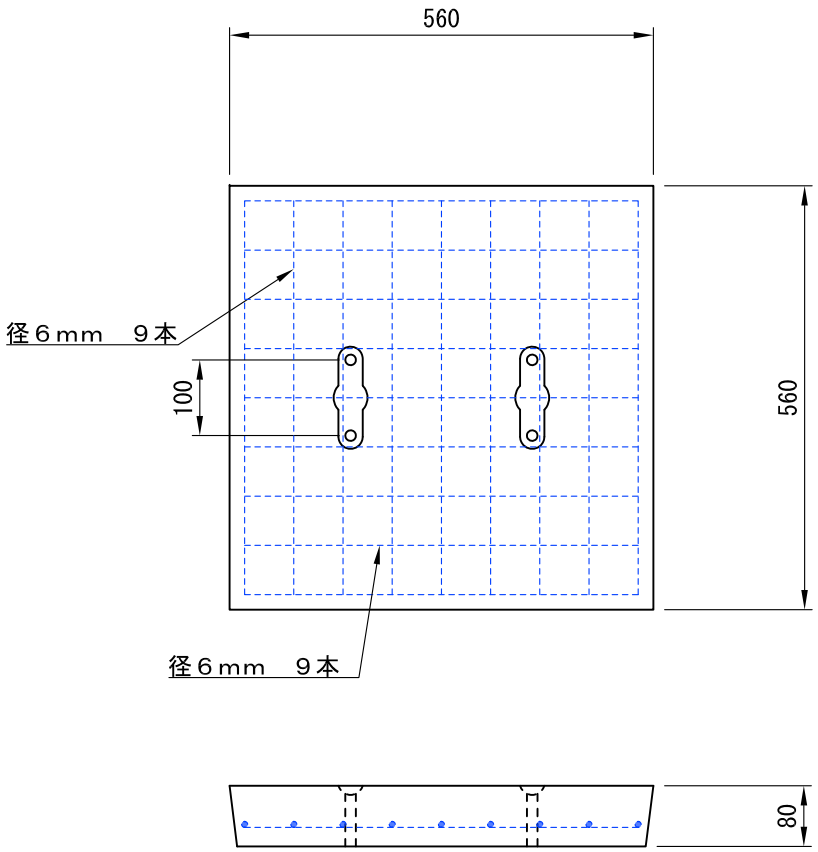

※　取手付き

重量：５８ｋｇ

単位	mm	製品名称	Ｋ型桝用　蓋　４５０
尺度	－：－		
用紙	Ａ４	図面番号	－
作図年月日	2018.11.28	都建材工業株式会社	
図面版番号	Ver.1.5		

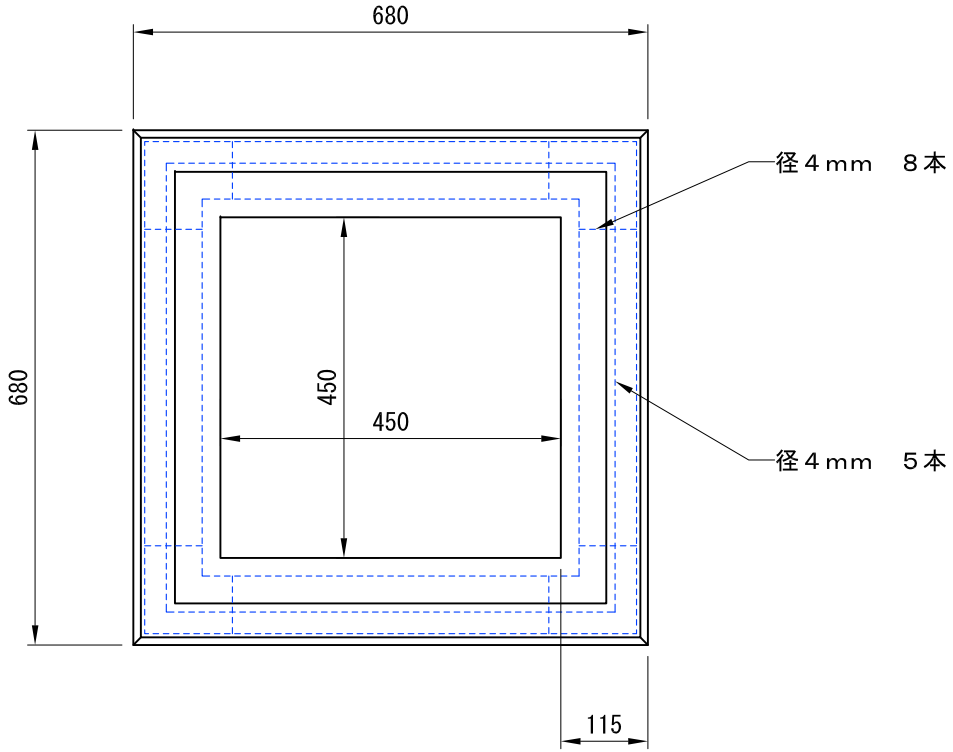

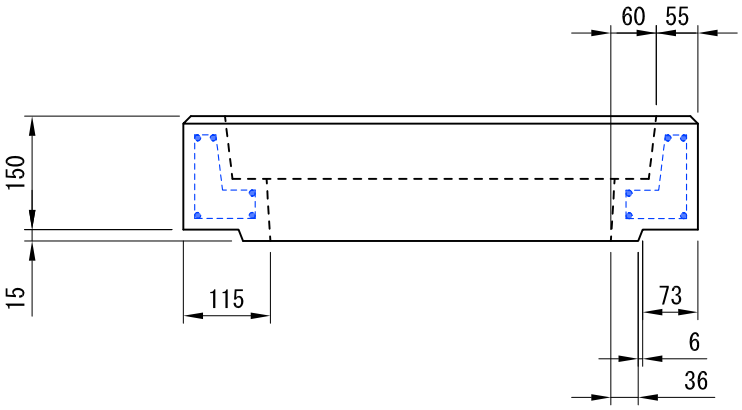

重量：７１ｋｇ

単位	mm	製品名称	Ｋ型桝用　縁塊　４５０
尺度	－：－		
用紙	Ａ４	図面番号	－
作図年月日	2018.11.28	都建材工業株式会社	
図面版番号	Ver.1.5		

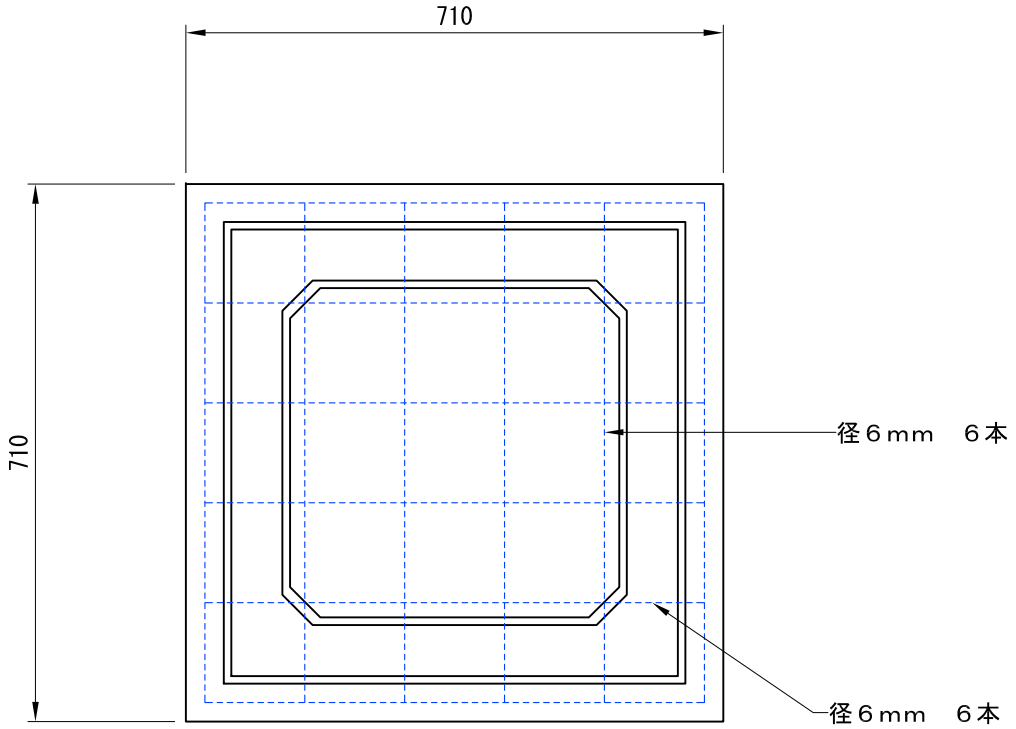

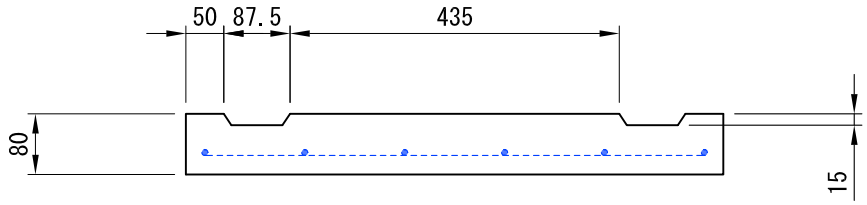

重量：８８ｋｇ

単位	mm	製品名称	Ｋ型桝用　底板塊　４５０
尺度	－：－		
用紙	Ａ４	図面番号	－
作図年月日	2018.11.28	都建材工業株式会社	
図面版番号	Ver.1.5		

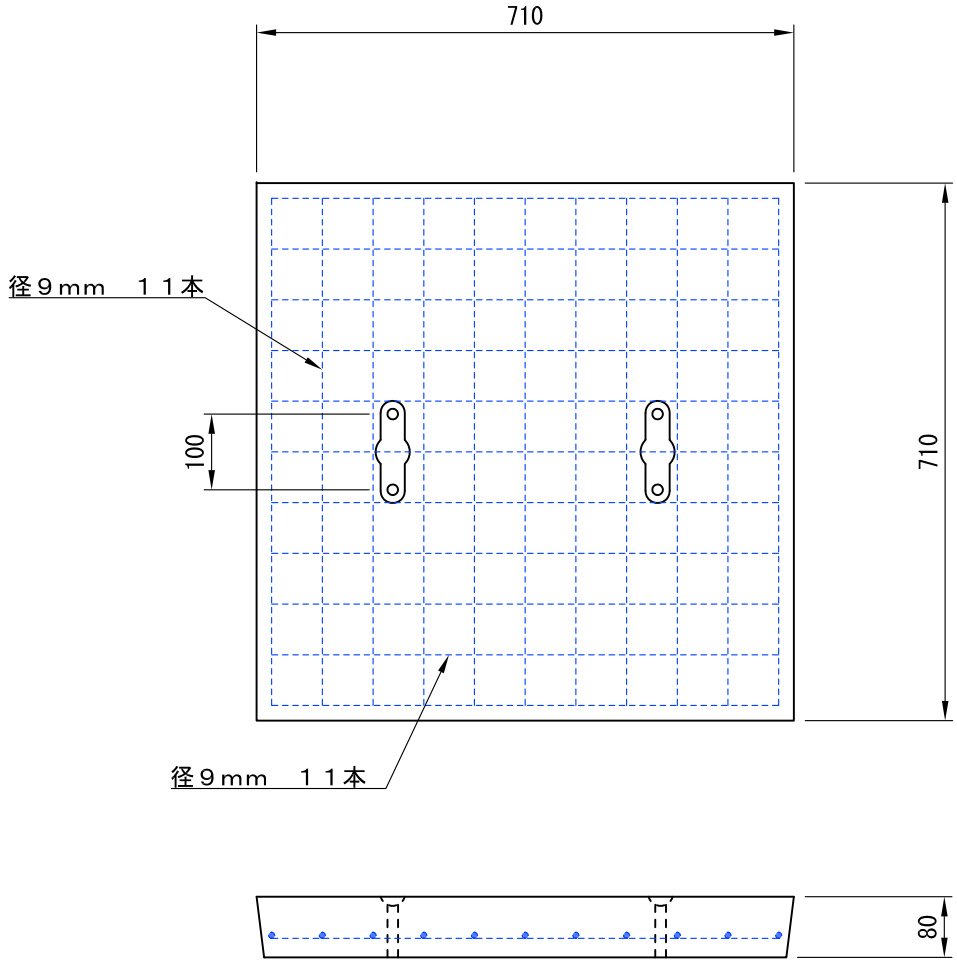

重量：９９ｋｇ

※　取手付き

単位	mm	製品名称	Ｋ型桝用　蓋　６００
尺度	－：－		
用紙	Ａ４	図面番号	－
作図年月日	2016.12.18	都建材工業株式会社	
図面版番号	Ver.1.0		

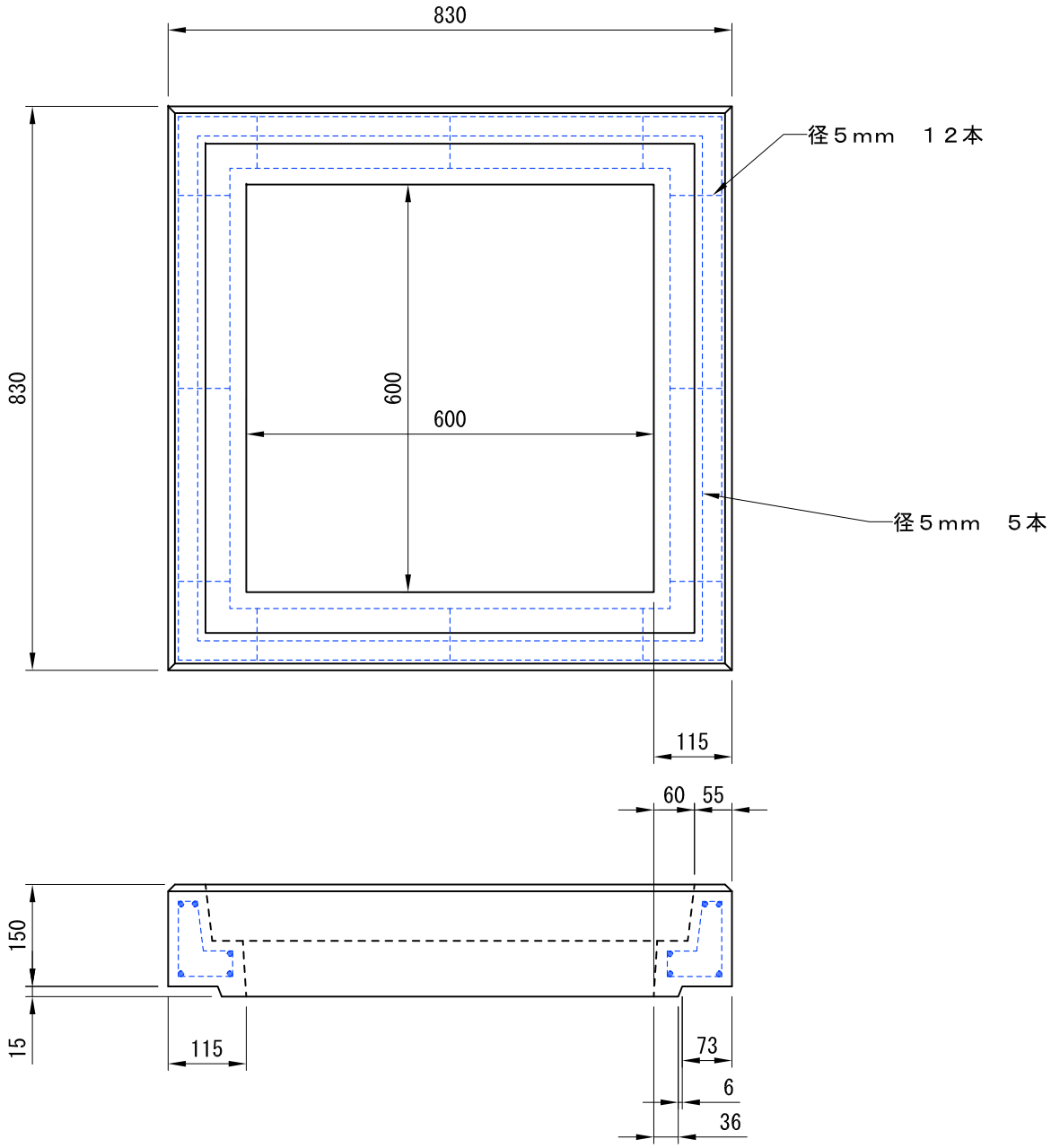

重量：９３ｋｇ

単位	mm	製品名称	Ｋ型桝用　縁塊　６００
尺度	－：－		
用紙	Ａ４	図面番号	－
作図年月日	2017.7.6	都建材工業株式会社	
図面版番号	Ver.1.0		

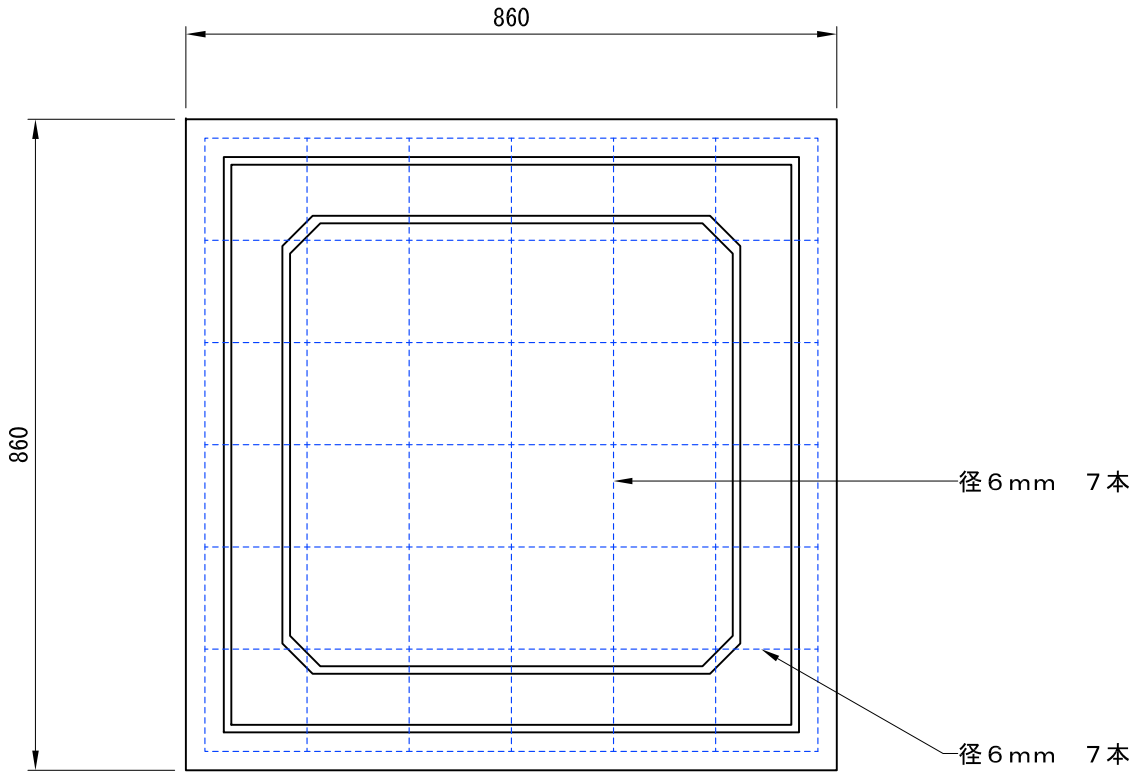

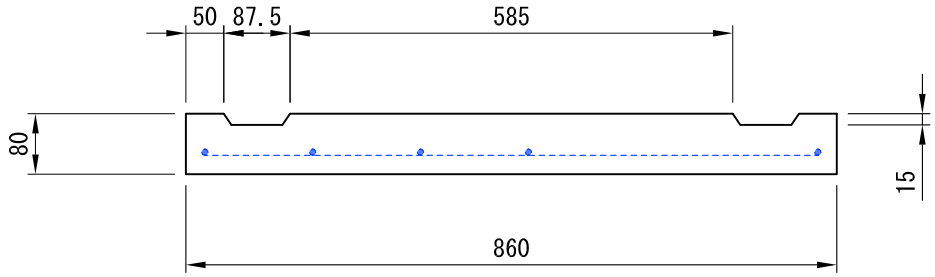

重量：１３３ｋｇ

単位	mm	製品名称	Ｋ型桝用　底板塊　６００
尺度	－：－		
用紙	Ａ４	図面番号	－
作図年月日	2017.7.6	都建材工業株式会社	
図面版番号	Ver.1.0		